Rails de glissières Capacité de charge : 225N~481N/2 pièces.

Charge moyenne, acier, acier inoxydable

Caractéristiques : les rails sont en acier recouvert de chrome trivalent. Rails de glissières économiques et conformes aux réglementations RoHS.

Acier, deux épaulements

RoHS10

SR36 — Démontage des rails : **possible**

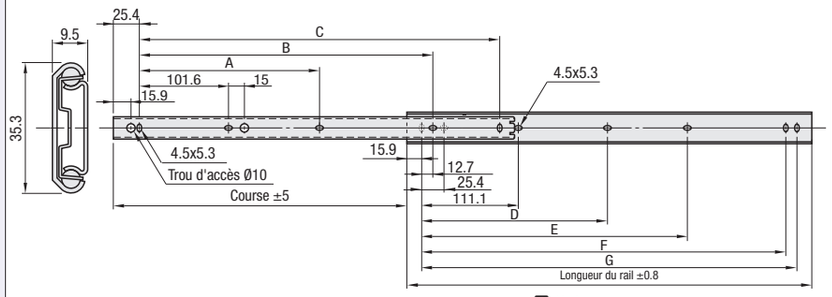

Les rails intérieur et extérieur ne sont pas interchangeables.

M Matériau : acier
S Traitement de surface : chromate brillant (chrome trivalent)

Référence pièce Type	N°	Longueur du rail	Course	A	B	C	D	E	F	G	Capacité de charge (N/x2)	Prix unitaire 1 à 5 pièce(s)	Remise sur volume 6 ~ 20 pcs
SR36	12	305	229	-	152.4	254	-	149.2	260.3	273	294		
	14	356	279	-	203.2	304.8	-	200	311.1	323.8	363		
	16	406	305	-	254	355.6	-	250.8	361.9	374.6	382		
	18	457	330	203.2	304.8	406.4	212.7	301.6	412.7	425.4	362		
	20	508	381	228.6	355.6	457.2	238.1	352.4	463.5	476.2	323		
	22	559	406	254	406.4	508	263.5	403.2	514.3	527	304		
	24	610	432	279.4	457.2	558.8	288.9	454	565.1	577.8	265		
	26	660	483	304.8	508	609.6	314.3	504.8	615.9	628.6	235		
	28	711	508	330.2	558.8	660.4	339.7	555.6	666.7	679.4	225		

Pour une installation horizontale, la valeur cible de la capacité de charge est de 25% (valeur de référence).
Les rails s'arrêtent dès qu'ils sont en position de pleine course. Les rails intérieur et extérieur peuvent être séparés en tirant davantage.

Caractéristiques : les rails sont faits en EN 1.4301 Équiv., qui affiche une excellente résistance à la corrosion.

Acier inoxydable, deux épaulements

RoHS10

SSRN36 — Démontage des rails :**impossible**

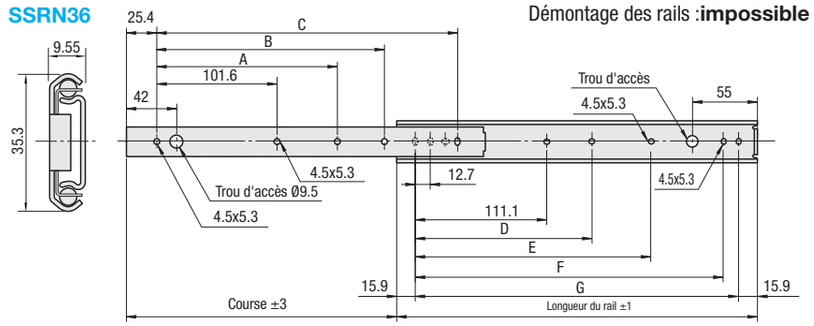

Les rails intérieur et extérieur ne sont pas interchangeables.

M MatériauRail : EN 1.4301 Équiv.
Bille : EN 1.4125 Équiv.

Référence pièce Type	N°	Longueur du rail	Course	A	B	C	D	E	F	G	Capacité de charge (N/x2)	Prix unitaire 1 à 3 pièce(s)	Remise sur volume 4 ~ 20 pcs
SSRN36	12	304.8	228.6	-	152.4	254	-	149.2	260.3	273	481		
	14	355.6	279.4	-	203.2	304.8	-	200	311.1	323.8	461		
	16	406.4	304.8	-	254	355.6	-	250.8	361.9	374.6	422		
	18	457.2	330.2	203.2	304.8	406.4	212.7	301.6	412.7	425.4	402		
	20	508	381	228.6	355.6	457.2	238.1	352.4	463.5	476.2	363		
	22	558.8	406.4	254	406.4	508	263.5	403.2	514.3	527	333		
	24	609.6	431.8	279.4	457.2	558.8	288.9	454	565.1	577.8	294		
	26	660.4	482.6	304.8	508	609.6	314.3	504.8	615.9	628.6	265		
	28	711.2	508	330.2	558.2	660.4	339.7	555.6	666.7	679.4	245		

Pour une installation horizontale, la valeur cible de la capacité de charge est de 25% (valeur de référence). Les rails ne peuvent pas être démontés.
Utiliser des vis mécaniques M4 à tête fraisée bombée (P.2-233, 234) ou des vis à tête fraisée bombée (P.2-232) pour monter les rails.

Ordering Example

Référence pièce
SSRN3628
SR3624

Rails de glissières Capacité de charge : 294N~588N/2 pièces.

Charge moyenne, acier, acier inoxydable

Caractéristiques : les rails sont en acier recouvert de chrome trivalent. Rails de glissières économiques et conformes aux réglementations RoHS.

Acier, trois épaulements

RoHS10

SRX36 — Démontage des rails : **impossible**

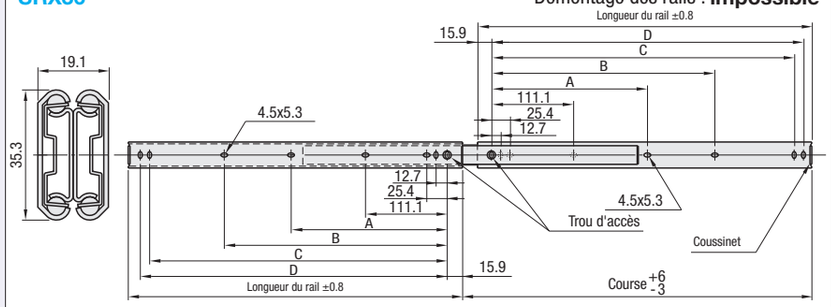

M Matériau : acier
S Traitement de surface : chromate brillant (chrome trivalent)

Référence pièce Type	N°	Longueur du rail	Course	A	B	C	D	Capacité de charge (N/x2)	Prix unitaire 1 à 5 pièce(s)	Remise sur volume 6 ~ 20 pcs
SRX36	12	305	324.2	-	149.2	260.3	273	500		
	14	356	375.4	-	200	311.1	323.8	529		
	16	406	424.6	-	250.8	361.9	374.6	500		
	18	457	475.8	212.7	301.6	412.7	425.4	461		
	20	508	527	238.1	352.4	463.5	476.2	451		
	22	559	578.2	263.5	403.2	514.3	527	402		
	24	610	629.4	288.9	454	565.1	577.8	353		
	26	660	678.6	314.3	504.8	615.9	628.6	333		
	28	711	729.8	339.7	555.6	666.7	679.4	294		

Example

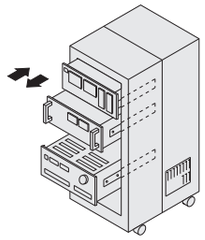

Pour une installation horizontale, la valeur cible de la capacité de charge est de 25% (valeur de référence).
Le rail à trois épaulements peut être sorti jusqu'en butée. Les rails ne peuvent pas être séparés.
Utiliser des vis mécaniques M4 à tête fraisée bombée (P.2-233, 234) ou des vis à tête fraisée bombée (P.2-232) pour monter les rails.

Caractéristiques : les rails sont faits en EN 1.4301 Équiv., qui affiche une excellente résistance à la corrosion.

Acier inoxydable, trois épaulements

RoHS10

SSRXN36 — Démontage des rails :**impossible**

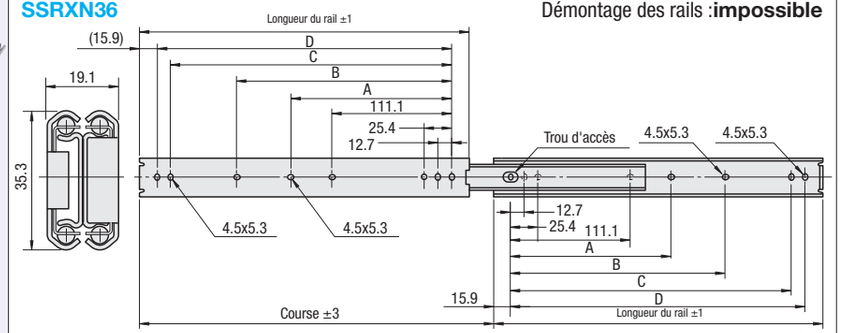

M MatériauRail : EN 1.4301 Équiv.
Bille : EN 1.4125 Équiv.

Référence pièce Type	N°	Longueur du rail	Course	A	B	C	D	Capacité de charge (N/x2)	Prix unitaire 1 à 5 pièce(s)	Remise sur volume 6 ~ 20 pcs
SSRXN36	12	304.8	327.2	-	149.2	260.3	273	588		
	14	355.6	378	-	200	311.1	323.8	578		
	16	406.4	428.4	-	250.8	361.9	374.6	559		
	18	457.2	479.2	212.7	301.6	412.7	425.4	549		
	20	508.0	530	238.1	352.4	463.5	476.2	529		
	22	558.8	580.8	263.5	403.2	514.3	527	500		
	24	609.6	631.6	288.9	454	565.1	577.8	480		
	26	660.4	682.4	314.3	504.8	615.9	628.6	461		
	28	711.2	733.2	339.7	555.6	666.7	679.4	441		

Pour une installation horizontale, la valeur cible de la capacité de charge est de 25% (valeur de référence). Le rail à trois épaulements peut être sorti jusqu'en butée. Les rails ne peuvent pas être séparés.
Utiliser des vis mécaniques M4 à tête fraisée bombée (P.2-233, 234) ou des vis à tête fraisée bombée (P.2-232) pour monter les rails.

Ordering Example

Référence pièce
SSRXN3620
SRX3624