Roulements à contact oblique avec carters

Roulements à billes à contact oblique combinaison dos-à-dos + à gorge profonde, à embase

Type	① Roulements à contact oblique (combinaison dos-à-dos) ② Roulements à billes à gorge profonde	③ Carter, ④ Entretoise pour bague interne, ⑤ Couvercle standard ⑥ Couvercle standard / pour joint d'huile / pour joint torique ⑦ Collier de bague interne		⑧ Vis de montage du couvercle	
	M Matériau	M Matériau	S Traitement de surface	M Matériau	S Traitement de surface
ABGCB	EN 1.3505 équiv.	EN 1.1191 équiv.	Oxydé noir	EN 1.7220 équiv.	Oxydé noir
ABGC			Placage autocatalytique au nickel	EN 1.4301 équiv.	-

- Les roulements angulaires avec carters sont livrés avec les pièces non montées sur le support.
- Avant utilisation, vérifier que les bagues internes et les bagues externes de roulement sont correctement tenues en place par les couvercles et les écrous des roulements.
  Un jeu axial de 1mm est prévu de chaque côté de la bague externe du roulement à billes à gorge profonde auquel la bague interne peut être fixée sans avoir à régler la longueur de l'entretoise de la bague interne.
- Un couvercle standard est fourni de série du côté à roulement à billes à gorge profonde ⑤.
  Pour les roulements à contact oblique ⑥, choisir le couvercle N standard, S pour joint d'huile ou R pour joint torique.
- Les contacts avec joint torique peuvent générer une certaine friction.

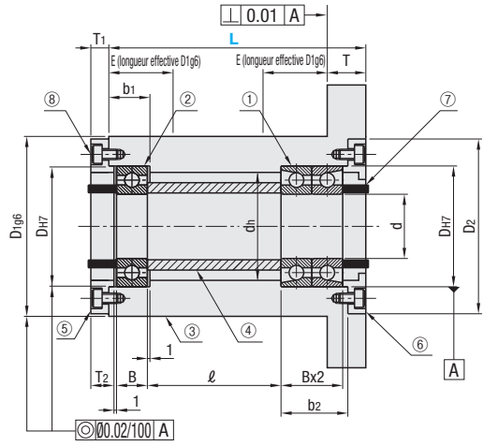

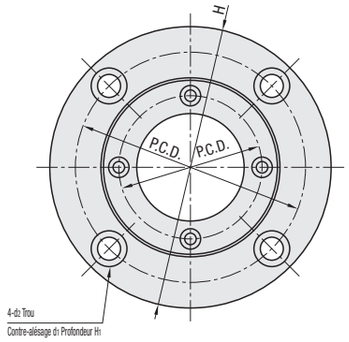

Précision du roulement (① roulements à contact oblique) JIS B 1514 Niveau 4 * Angle de contact 15°(② roulements à billes à gorge profonde) JIS B 1514 Niveau 0

⑤Couvercle standard (fourni)

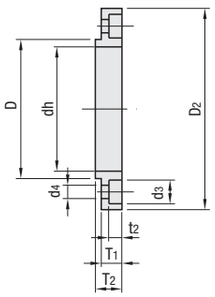

⑥ (Sélectionnable)

Standard

N

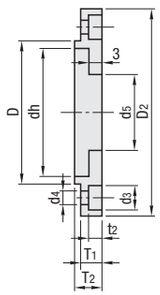

Couvercle pour joint d'huile

S

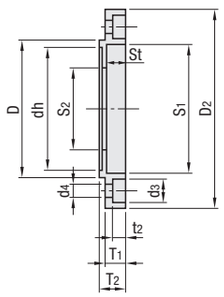

A Accessoire : Joint d'huile (JIS G/D caoutchouc nitrile)

Couvercle pour joint torique

R

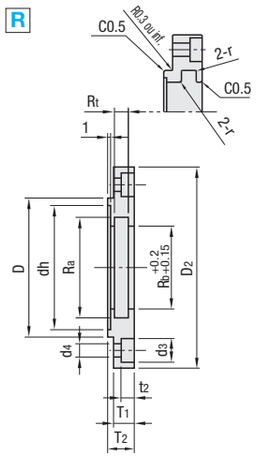

A Accessoires : Joint torique (JIS P/caoutchouc nitrile)

Référence pièce Type	N° roulement	⑥ Sélection de couvercle	L	d	DH7	Tolérance	B	b1	b2	N° de roulements à billes à gorge profonde	H	D2	T	dh	E	D1g6	Tolérance	P.C.D.	d1	d2	H1
ABGCB (Oxydé noir) / ABGC (placage autocatalytique au nickel)	7002	N Standard / S Joint d'huile / R Joint torique	60 75	15	32	+0.025 0	9	13	20	6002ZZ	75	48	12	28	18	50	-0.009 -0.025	62	11	6.6	6.5
	7003		70 85	17	35		10	14	22	6003ZZ				31							
	7004		80 100	20	42		12	16	26	6004ZZ	92	58	15	36	22	60	-0.010 -0.029	75	14	9	8.5
	7005		100 125	25	47					6005ZZ	98	63		41		65		80			
	7006		120 150	30	55	+0.030 0	13	17	28	6006ZZ	120	78	18	48	27	80		98	17.5	11	10.5
	7007		140 175	35	62		14	18	30	6007ZZ	126	84		55		86		106			
	7008		160 200	40	68		15	19	32	6008ZZ	140	92	20	60	30	95	-0.012 -0.034	116			
	7009		180 225	45	75		16	20	34	6009ZZ	145	98		69		100		122			
	7010		200 250	50	80					6010ZZ	147	101		74		105		124			

N°	⑤ ⑥ Détails du couvercle D	D2	dh	T1	T2	P.C.D.	d3	d4	t2	⑥ Détails de couvercle N : Couvercle standard d5	Couvercle pour joint d'huile S S1	S2	St	Accessoire Joint d'huile	Couvercle pour joint torique R Ra	Rb	Rt	r	Accessoire Joint torique	⑧ Vis de montage du couvercle
7002	32	48	28	6	8	40	6.5	3.5	3.1	21	32	22	5	G20325	24	20	3.2	0.4	P20	M3-8
7003	35		31																	
7004	42	58	36	7	9	48	8	4.5	4.1	26	35	27	6	D25356	31	25	4.7	0.7	P25	M4-10
7005	47	63	41	8	10	53				31	40	32	7	D30407	36	30			P30	
7006	55	78	48			64	9.5	5.5	5.1	41	50	42	6.5	D40506.5	41	35			P35	M5-12
7007	62	84	55	9	11	72				46	60	47	9	D45609	46	40			P40	
7008	68	92	60			78	11	6.6	6.1	51	65	52		D50659	51	45			P45	M6-12
7009	75	98	69			85				56	70	57		D55709	56	50			P50	
7010	80	101	74	11	13	88				61	75	62		D60759	70	60	7.5	0.8	P60	M6-15

N°	⑦ Détails du collier D.E.	D.I.	Epaisseur	④ Détails de l'entretoise de la bague interne D.E.	D.I.	Épaisseur (ℓ)
7002	20	15	8.5	20	15	L-38
7003		17			17	L-41
7004	25	20	9.5	25	20	L-48
7005	30	25	10.5	30	25	L-49
7006	40	30		40	30	L-52
7007	45	35	11.5	45	35	L-56
7008	50	40		50	40	L-59
7009	55	45		55	45	L-62
7010	60	50	13.5	60	50	L-64

Ordering Example

Référence pièce				
Type	Roulement	- Cache	-	L
ABGC	7005	- R	-	100

Example

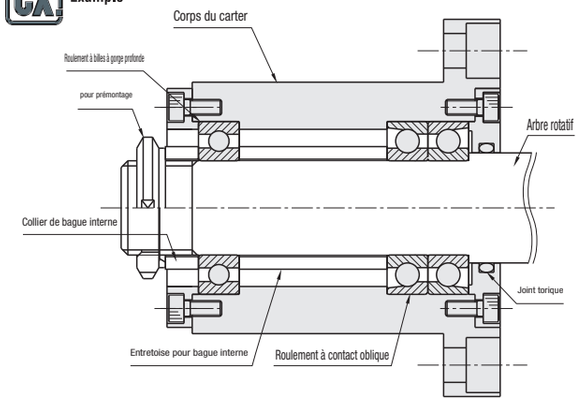

N° roulement	L	ABGCB Couvercle N Prix unitaire 1 pièce	Couvercle N Remise sur volume 2 ~ 4 pièces	Couvercle S Prix unitaire 1 pièce	Couvercle S Remise sur volume 2 ~ 4 pièces	Couvercle R Prix unitaire 1 pièce	Couvercle R Remise sur volume 2 ~ 4 pièces	ABGC Couvercle N Prix unitaire 1 pièce	Couvercle N Remise sur volume 2 ~ 4 pièces	Couvercle S Prix unitaire 1 pièce	Couvercle S Remise sur volume 2 ~ 4 pièces	Couvercle R Prix unitaire 1 pièce	Couvercle R Remise sur volume 2 ~ 4 pièces
7002	60												
	75												
7003	70												
	85												
7004	80												
	100												
7005	100												
	125												
7006	120												
	150												
7007	140												
	175												
7008	160												
	200												
7009	180												
	225												
7010	200												
	250												