[Haute précision] Axe des X, glissière à billes linéaires

Têtes de micromètre/Vis d'alimentation/Têtes de micromètre numérique/Tête de micromètre approximatif/précis

■**Caractéristiques :** étages haute précision, rigides et économiques. Lorsque la valeur de l'échelle d'alimentation n'est pas nécessaire, des économies supplémentaires sont possibles avec les types à vis d'alimentation. Le type XSKG dispose d'un pas d'alimentation précis de 0.25.

■Axe X

Axe des XY : **P.1946**
Axe des Z : **P.1966**

Configuration des références standard

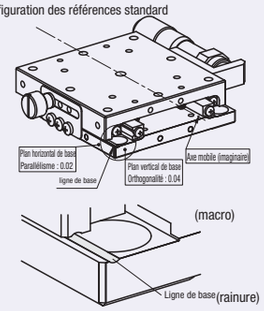

Les étages à glissière à billes linéaires MISUMI disposent de références parallèles et orthogonales en rapport avec l'axe de déplacement. Les données sont illustrées.

■Têtes de micromètre

XSG
(25≤A≤100)
XSGB (plaqué LTBC)
(A=25,40,60,80)

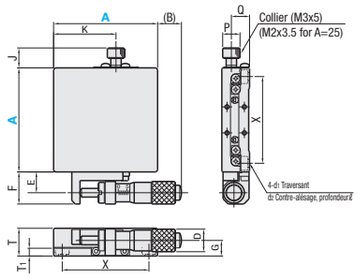

■Vis d'alimentation

XSCG (Pas de 0.5)
(25≤A≤100)
XSBG (Pas de 1.0)
(40≤A≤100)
XSCGB (plaqué LTBC, pas de 0.5)
(A=25,40,60,80)

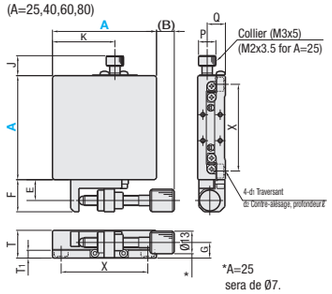

*A=25 sera de Ø7.

■Têtes de micromètre numérique

XSDG*
(40≤A≤100)

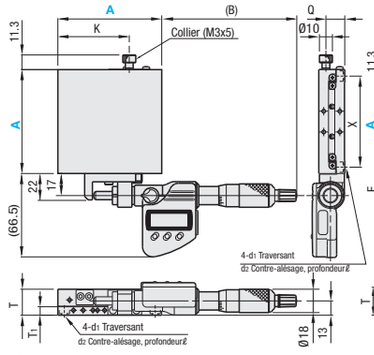

■Têtes de micromètre approximatif/précis

XSKG
(40≤A≤80)

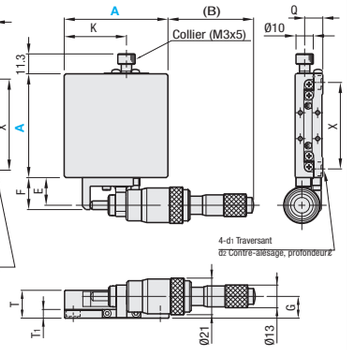

* Fonction de cliquet non disponible.

· Formes des supports d'alimentation

A25, 80 et 100 possèdent des supports d'alimentation de configurations différentes.

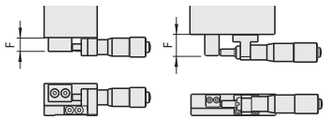

· Dimensions des trous de montage de la table supérieure

* La tolérance pour les alésages centraux de XSGB et XSCGB plaqués LTBC (chrome noir à basse temp.) est H_8. (A=25, 40, 60, 80)

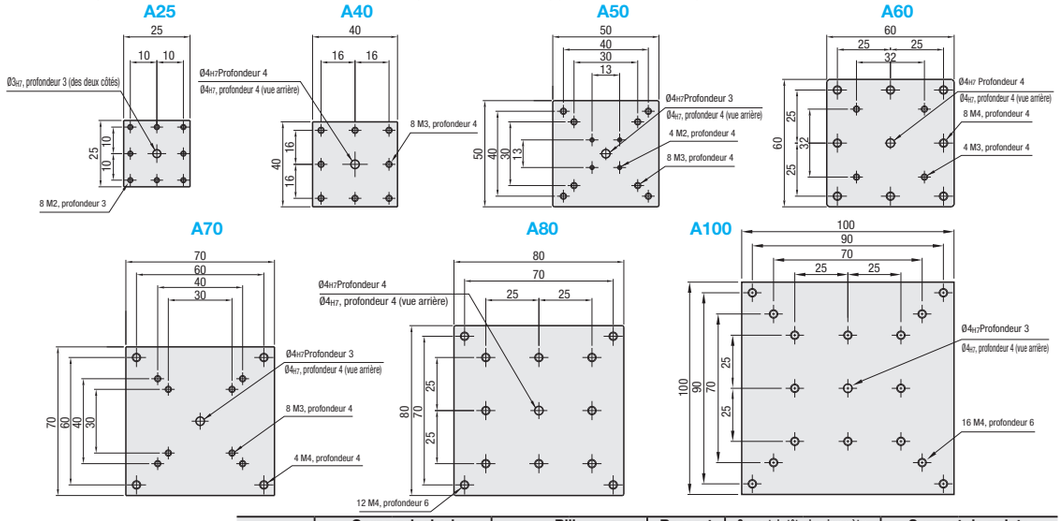

Type	Corps principal		Bille		Ressort	Support de tête du micromètre		Support de pointe	
	M Matériau	S Traitement de surface	M Matériau	H Dureté	M Matériau	M Matériau	S Traitement de surface	M Matériau	S Traitement de surface
XSG	EN 1.4125 équiv.	Placage auto-catalytique au nickel	EN 1.4125 équiv.	58HRC~	SUS304WPB	EN AW-5052 équiv.	Anodisé clair	EN 1.4305 équiv.	-
XSCG									
XSBG									
XSDG									
XSKG									
XSGB		Placage LTBC					Anodisé noir		Placage LTBC
XSCGB									

Se reporter aux données CAO pour plus d'informations.

Pour plus d'informations sur les matériaux de la tête de micromètre et de la vis d'alimentation, se reporter aux **P.2005** et **P.2006**.

■ Tête de micromètre (XSG, XSGB) / Vis d'alimentation (XSCG, XSBG, XSCGB)

Produits similaires d'étages standard (disponibles pour les tailles limitées uniquement) : XLBS (**P.1920**)

Référence pièce		Vue d'en haut							Vue avant				Vue latérale						Accessoires (x4)
Type	A	(B) Micromètre	(B) Vis d'alimentation	Distance de déplacement (mm)	E	F	J	K	D	G	T	T1	P	Q	X	d1	d2	ℓ	Type M-L
XSG XSCG XSBG (40≤A≤100) XSGB (* uniquement) XSCGB (* uniquement)	25*	25	11	±3.2	7	9	6.8	15	9.3	7	12	3.7	6	8.5	20	2.5	4.2	2.5	SCB2-4
	40*	23.5	20	±6.5	12	18.5	11.3	26	13	8.9	16	4.5	10	10.5	32	3.5	6	3.5	SCB3-6
	50	18.5	15		12	18.5	11.3	31	13	8.9	16	4.5	10	10.5	40	3.5	6	3.5	SCB3-6
	60*	13.5	10		12	18.5	11.3	36	13	8.9	16	5	10	10.5	50	4.5	8	4	SCB4-6
	70	14	10.5	±12.5(*1)	12	18.5	11.3	46.5	13	10	18	6	10	11.5	60	4.5	8	4.5	SCB4-6
	80*	43.5	10		17	22(*3)	11.3	55	18	10.8	20	6.5	10	14.5	70	4.5	8	5.3	SCB4-6
	100	28.5	-5(*2)		17	22(*3)	11.3	67.5	18	10.8	20	6.5	10	14.5	90	4.5	8	5.3	SCB4-6

(*1) La course de XSCG80/100, XSBG80/100, XSCGB80 est de ±6.5mm. (*2) Les extrémités du bouton de la vis d'alimentation se trouvent à 5mm à l'intérieur des bords du chariot pour XSCG et XSBG. (*3) Lorsque la dimension A du type à vis d'alimentation XSCG, XSBG, XSCGB est 80 ou 100, la dimension F est 20.

· Performances

Référence pièce		Surface de l'étage (mm)	Capacité de charge (N)		Précision de la course				Capacité de charge du moment (N·m)		Rigidité du moment (°/N·cm)			Parallélisme	Poids (kg)		Prix unitaire				
Type	A		Horizontale	Verticale	Linéarité	Parallélisme du mouvement	Pas	Lacet	Pas	Lacet	Roulement	Pas	Lacet	Roulement		Micromètre	Vis d'alimentation	XSG	XSCG	XSBG	XSGB	XSCGB
XSG XSCG XSBG (40≤A≤100) XSGB (* uniquement) XSCGB (* uniquement)	25*	25x25	39.2	9.8	3μm	10μm	30"	25"	2.0	2.0	3.5	1.9	1.1	1.1	30μm	0.07	0.07			-		
	40*	40x40	98	49	1μm (*4)	7μm	25"	15"	5.0	5.0	5.0	0.42	0.35	0.21	15μm	0.23	0.23					
	50	50x50	147						6.8	6.8	6.0	0.15	0.14	0.09		0.28	0.28				-	-
	60*	60x60	196						10.0	10.0	9.0	0.08	0.08	0.05		0.40	0.40					
	70	70x70	225.4						13.8	13.8	12.9	0.06	0.05	0.03		0.58	0.58				-	-
	80*	80x80	264.6		3μm	8μm			18.2	18.2	17.7	0.04	0.04	0.02	20μm	0.90	0.84					
	100	100x100	343						31.8	31.8	30.7	0.02	0.02	0.01		1.33	1.27				-	-

XSG, XSGB Résolution de la tête de micromètre : 10μm/division (*4) La linéarité de XSGB et XSCGB40/60 est de 3μm.

■Têtes de micromètre numérique (XSDG) / Tête de micromètre à alimentation approximative/précise (XSKG)

Référence pièce		Vue d'en haut						Vue avant			Vue latérale					Accessoires (x4)
Type	A	XSDG (B)	XSDG Distance de déplacement (mm)	XSKG (B)	XSKG Distance de déplacement (mm)	E	F	K	G	T	T1	Q	X	d1	d2	ℓ	Type M-L
XSDG XSKG (40≤A≤80)	40	121.5	±6.5	60	Alimentation approximative ±6.5 Alimentation précise 0.2	16	18.5	26	11.6	16	4.5	10.5	32	3.5	6	3.5	SCB3-6
	50	116.5		55		16	18.5	31	11.6	16	4.5	10.5	40	3.5	6	3.5	SCB3-6
	60	111.5		50		16	18.5	36	11.4	16	5	10.5	50	4.5	8	4	SCB4-6
	70	112		50.5		16	18.5	46.5	12.5	18	6	11.5	60	4.5	8	4.5	SCB4-6
	80	104	±12.5	49.5		17	25	55	10.8	20	6.5	14.5	70	4.5	8	5.3	SCB4-6
	100	89		-		-	-	67.5	-	20	6.5	14.5	90	4.5	8	5.3	SCB4-6

· Performances

Référence pièce		Surface de l'étage	Capacité de charge (N)		Précision de la course				Capacité de charge du moment (N·m)			Rigidité du moment (°/N·cm)		Parallélisme	Poids (kg)		Prix unitaire	
Type	A	(mm)	Horizontale	Verticale	Linéarité	Parallélisme du mouvement	Pas	Lacet	Pas	Lacet	Roulement	Pas	Lacet	Roulement		XSDG	XSKG	XSDG	XSKG
XSDG XSKG (40≤A≤80)	40	40x40	98	49	1μm	7μm	25"	15"	5.0	5.0	5.0	0.42	0.35	0.21	15μm	0.43	0.30		
	50	50x50	147						6.8	6.8	6.0	0.15	0.14	0.09		0.48	0.35		
	60	60x60	196						10.0	10.0	9.0	0.08	0.08	0.05		0.60	0.47		
	70	70x70	225.4						13.8	13.8	12.9	0.06	0.05	0.03		0.78	0.65		
	80	80x80	264.6		3μm	8μm			18.2	18.2	17.7	0.04	0.04	0.02	20μm	1.10	0.97		
	100	100x100	343						31.8	31.8	30.7	0.02	0.02	0.01		1.53	-		-

XSKG : Tête de micromètre approximatif/précis : résolution approximative 10μm, résolution précise 0.5μm XSDG : résolution de la tête de micromètre numérique 1μm

Capuchon de bouton HDCVR13 (vendu séparément) : permet d'augmenter le diamètre de la poignée de Ø13 en installant le capuchon. **P.2004**

Capuchon de rallonge HDEXT13 (vendu séparément) : permet d'augmenter le diamètre de Ø13 de la tête de micromètre et de la vis d'alimentation. **P.2004**

Ordering Example

Référence pièce
XSG80

Alterations

Référence pièce	-	(CR, CZ, A··· etc.)
XSG60	-	MN
XSG50	-	CR-P
XSCG40	-	A

Modifications	Position de la tête du micromètre et de la vis d'alimentation			Collier renforcé		Sans tête de micromètre
Spéc.	Montage latéral, gauche/droite inversés Ne s'applique pas à XSDG.	Montage latéral, haut/bas inversés * 5 Ne s'applique pas à XSGB, XSCGB et XSDG.	Central	Collier à disque A / J1 / P1: 40, 50, 60, 70 — 15.8 — 10; 80, 100 — 14.8 — 15 Ne s'applique pas au type 25 (carré) Méthode de serrage à disque qui n'applique pas de charge au niveau de la surface de l'étage. Meilleur maintien de la position que la méthode de serrage standard.	Collier opposé A / (B1): *25 17.5; 40 24.5; 50 19.5; 60 14.5; 70 4.0 S'applique à XSG uniquement. Ne s'applique pas aux étages carrés 80 et 100. Ne peut pas être combiné aux modifications CZ et A. La tête de micromètre de l'entraînement latéral est opposée par une vis (M4x25, pas 0.5). Améliore la résistance aux vibrations et a maintient la position de manière sûre. Quand A=25, les dimensions marquées d'un * sont applicables. Les dimensions du tableau de spécifications (B) seront 30 et G sera 6.	Sans tête de micromètre Applicable à XSG et XSGB uniquement. La tête du micromètre et le support sont retirés avant l'expédition. Un ressort se trouvant à l'intérieur, le chariot n'est pas fixe tant que le collier n'est pas serré. Ne peut pas être combiné à la modification H.
Code	CR	CZ	A	H	P	MN

*5 CZ : La tête du micromètre ou la vis d'alimentation sera montée sur la table supérieure (sur la plaque inférieure pour le type standard).
Pour la tête de micromètre ou la vis d'alimentation dans une autre position que celles illustrées ci-dessous, se reporter à « Type sélectionnable à spécification », (**P.1989**).
Pour le collier opposé carré 25, le matériau du support est EN 1.4305 équiv.

■Utilisation verticale des étages d'axe des X

En cas d'orientation de montage verticale d'un étage, noter le sens des mécanismes d'alimentation et des ressorts.

NG	OK
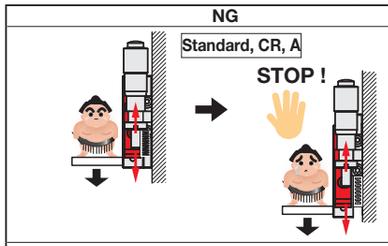	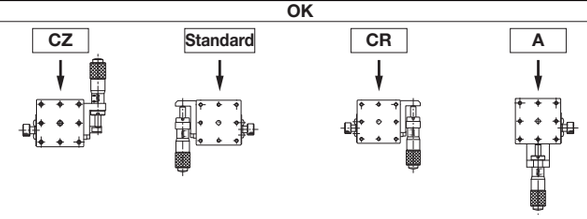
Toute charge dépassant la force de traction du ressort provoque la chute du chariot.	CZ : le chariot ne chute pas, car l'extrémité de la tête du micromètre pousse le support sur la plaque inférieure. Standard, CR, A : l'étage ne se déplace pas vers le bas quand la tête du micromètre est montée vers le haut.

Toutefois, ne pas appliquer de charge dépassant la capacité de charge verticale spécifiée.