[Haute précision], Axe des XY, rotatif, à vis d'alimentation / [Haute précision] Glissière à queue d'aronde, à vis d'alimentation

Caractéristiques : étages intégrés de taille compacte, rotatifs et avec glissement basé sur l'axe des XY.

Axe des XY + rotatif

L'échelle est fournie avec le produit réel.
Pour les spécifications, voir le schéma.

RoHS10

XYRSL60

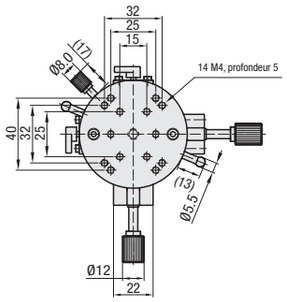

XYRSL90

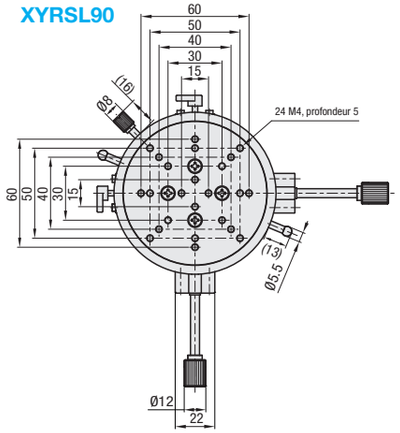

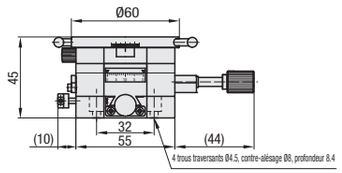

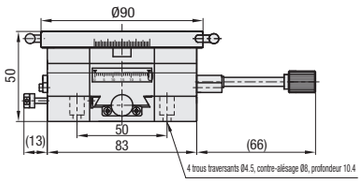

M Matériau : alliage d'aluminium
S Traitement de surface : anodisé noir

Référence pièce		Surface de l'étage (mm)	Distance de déplacement (mm)	Déplacement par rotation (mm)	Capacité de charge (N)	Linéarité (µm)	Poids (kg)	Prix unitaire
Type	N°							
XYRSL	60	Ø60	XY : ±21 Rotation à 360°	4.2	34.3	30	0.39	
	90	Ø90	XY : ±35 Rotation à 360°				0.88	

Ordering Example — Référence pièce: XYRSL60

Caractéristiques : étages à glissière à queue d'aronde dans l'axe des XZ, avec épaisseur de 15mm. Expédiés alignés orthogonalement pour faciliter les étapes de montage du client.

Vis d'alimentation axe des XZ (pas de 0.5mm)

Axe des X P.1897
Axe des Z P.1962

RoHS10

XZEG

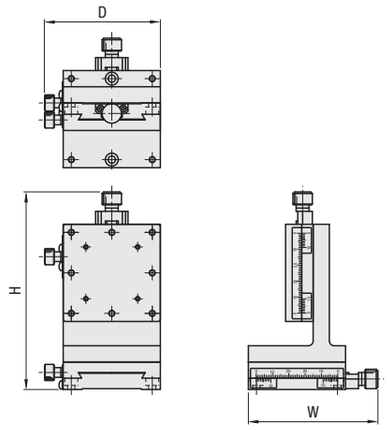

M Matériau : (corps principal) laiton à basse teneur en cadmium (bouton d'alimentation) aluminium
S Traitement de surface : traitement à la résine fluorée noire

Étages standard avec spécifications semblables : combinaison de XFES (**P.1896**) et ZFES (**P.1961**)

Référence pièce		Configuration des étages		Surface de l'étage (mm)	Dimension externe (mm)			Distance de déplacement(mm)		Capacité de charge (N)	Poids (kg)	Accessoires (x4)	Prix unitaire
Type	N°	Bas	Haut		W	D	H	X	Z			Type M-L	
XZEG	25	XEG25	ZEG25	25x25	45	31.7	72.5	±5	±5	9.8	0.17	SCB2-8	
	40	XEG40	ZEG40	40x40	60	46.7	95.0	±7	±7		0.46	SCB3-6	
	60	XEG60	ZEG60	60x60	80.5	71.8	122.5	±9	±9	19.6	1.35	SCB4-6	

Pour plus d'informations sur les dimensions, se reporter aux données CAO et aux pages du catalogue relatives aux différents étages. (XEG : **P.1897**, ZEG : **P.1962**)

Ordering Example — Référence pièce: XZEG25

[Haute précision] Crémaillère et pignon à glissière et queue d'aronde/X : Vis d'alimentation, Z : crémaillère et pignon

Caractéristiques : étages pour axe des XZ à alimentation rapide avec déplacement de 18mm par rotation de bouton. Expédiés alignés orthogonalement pour faciliter les étapes de montage du client.

Axe des XZ, à crémaillère et pignon

Axe des X P.1911
Axe des Z P.1957

RoHS10

XZFG

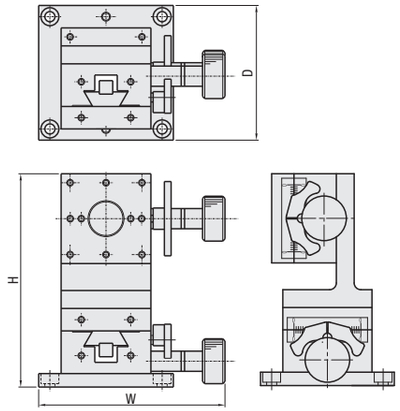

Référence pièce	M Matériau	S Traitement de surface
XZFG25	Laiton sans cadmium	Traitement à la résine fluorée noire
XZFG40	Alliage d'aluminium	Anodisé noir
XZFG60		

Référence pièce		Configuration des étages		Surface de l'étage (mm)	Dimension externe (mm)			Distance de déplacement(mm)		Capacité de charge (N)	Poids (kg)	Accessoires (x4)	Prix unitaire
Type	N°	Bas	Haut		W	D	H	X	Z			Type M-L	
XZFG	25	XFG25	ZFG25	25x25	40	38	55.5	±5	±5	6.9	0.20	SCB2-12	
	40	XFG40	ZFG40	40x40	83	60	95.0	±10	±10	14.7	0.45	SCB4-6	
	60	XFG60	ZFG60	60x60	110	80	105.5	±20	+20	19.6	1.25	SCB4-6	

Pour plus d'informations sur les dimensions, se reporter aux données CAO et aux pages du catalogue relatives aux différents étages. (XFG : **P.1911**, ZFG : **P.1957**)

Pour les commandes supérieures aux valeurs indiquées, demander un devis.

Ordering Example — Référence pièce: XZFG25

Caractéristiques : le déplacement par rotation de bouton pour l'axe des X est de 0.5mm et pour l'axe des Z de 14/20mm. Étage pour axe des XZ avec alimentation précise de l'axe des X et une alimentation verticale rapide de l'axe des Z.

Étage pour l'axe des XZ avec surface horizontale de déplacement

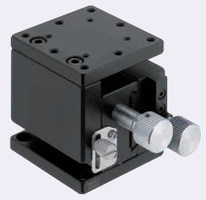

RoHS10

XZLNG25

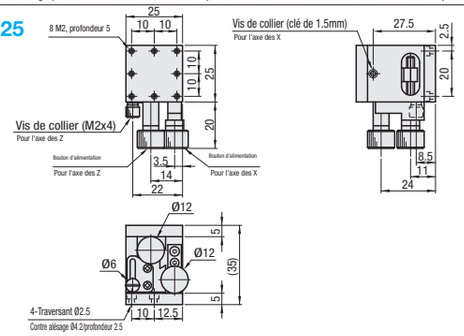

XZLNG40

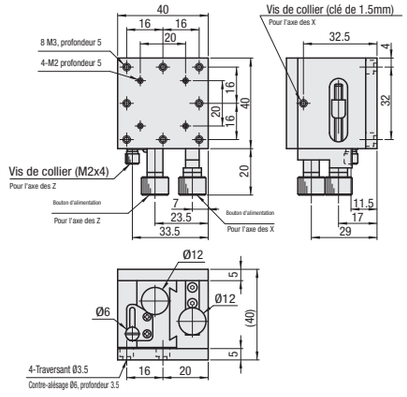

XZLNG60

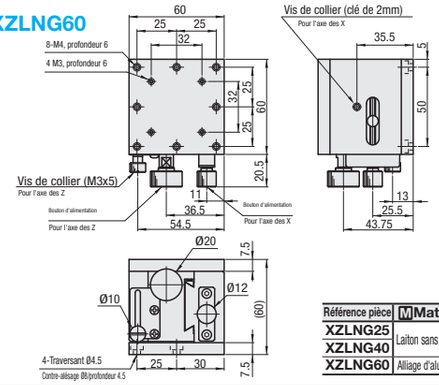

Référence pièce	M Matériau	S Traitement de surface
XZLNG25	Laiton sans cadmium	Traitement à la résine fluorée noire
XZLNG40		
XZLNG60	Alliage d'aluminium	Anodisé noir

Référence pièce		Surface de l'étage (mm)	Distance de déplacement (mm)	Déplacement par rotation (mm)	Capacité de charge (N)	Précision de la course Linéarité	Poids (kg)	Accessoires (x4)	Prix unitaire
Type	N°							Type M-L	
XZLNG	25	25x25	X : ±5 Z :+10	X : 0.5 Z=14	9.8	30µm	0.17	SCB2-5	
	40	40x40	X : ±7 Z :+10				0.51	SCB3-6	
	60	60x60	X: ±10 Z: +26	X : 0.5 Z=20			0.62	SCB4-8	

Aucune graduation sur le modèle XZLNG.

Pour les commandes supérieures aux valeurs indiquées, demander un devis.

Ordering Example — Référence pièce: XZLNG60