# Glissières de fixation

## Type à guide linéaire

**Caractéristiques :** glissières basées sur des guides linéaires. Grâce à ces guides linéaires, les glissières se déplacent plus facilement. Ils sont donc adaptés pour les applications fréquemment répétées.

### Axe X

**Embouts**

Uniquement sur JGL250, il est possible de raccourcir la course en repositionnant les boutons à billes et les vis de butée de course.
Raccourcir la course permet d'éviter que la poignée dépasse du D.E. de la plaque de base.

Pour savoir comment ajuster la course, voir le Tableau des méthodes de réglage de la course.

Lorsque le verrouillage du plongeur sur le côté avant n'est pas nécessaire, déposer les boutons à billes.

### JGL150

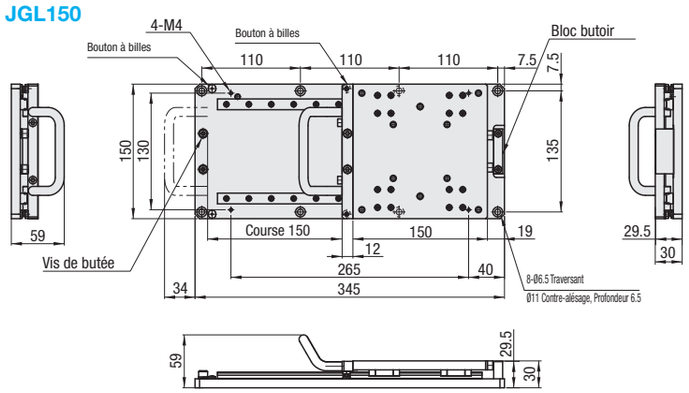


Vue agrandie du collier (vue avant)

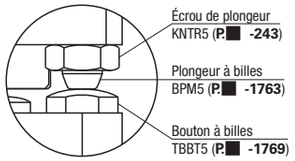


Pour fixer la table, mettre la bille d'extrémité du plongeur dans la partie enfoncée du bouton à bille.

**Dimensions de la table (communes)**

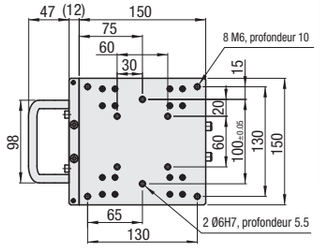


### JGL250

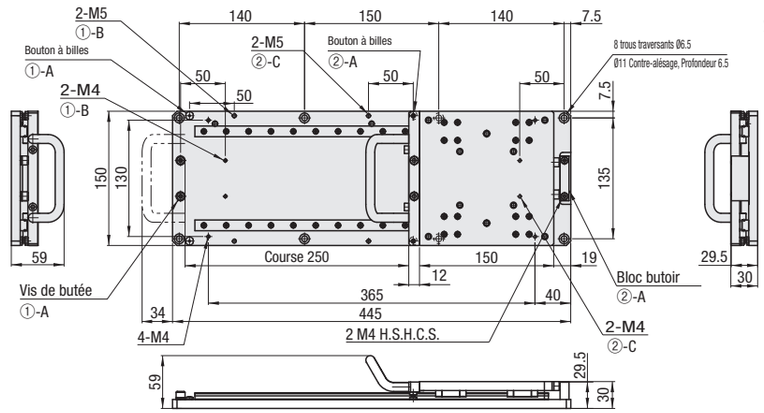


| Corps principal | M Matériau | S Traitement de surface |
|---|---|---|
| Table | Alliage d'aluminium | Anodisé clair |
| Plaque de base | | |
| Bouton | | |
| Support de poignée | | |
| Guide linéaire | Acier inoxydable | - |
| Bloc butoir | EN 1.1191 équiv. | Placage autocatalytique au nickel |

**Méthode de réglage de la course**

| Pièces de butée | | |
|---|---|---|
| Bouton à bille + butée (vis ou verrouillage) | | |
| Course après le réglage | Positions de montage des pièces de butée | |
| | ① Côté traction | ② Côté poussoir |
| 250 (avant l'expédition) | A | A |
| 200 | B | A |
| 200 | A | C |
| 150 | B | C |

Uniquement sur JGL250, la course peut être modifiée en recombinant les positions du trou de montage de la pièce de butée sur les deux côtés ci-dessus.

| Référence pièce | | Course (mm) | Table Taille (mm) | Longueur de la base (mm) | (Valeur de réf.) Poussée requise (N) | (Valeur de réf.) Plongeur Force de retenue (N) | Capacité de charge (kN) | Poids (kg) | Prix unitaire |
|---|---|---|---|---|---|---|---|---|---|
| Type | N° | | | | | | | | |
| JGL | 150 | 150 | 150x150 | 345 | 2 | 23 | 4.5 | 2.8 | |
| | 250 | 150, 200, 250 | 150x150 | 445 | 2 | 23 | 4.5 | 3.4 | |

Lors de la livraison, la course est réglée à 250 pour JGL250.
Poussée requise : force nécessaire pour déplacer la table en utilisant le bouton
Capacité de charge : valeur de charge max. admise appliquée verticalement à la surface de la table
Les valeurs des colonnes (valeurs de réf.) de la table ci-dessus sont mesurées sans charge appliquée.

Ordering Example

Référence pièce
JGL250

Example

**Essai de la carte électronique**

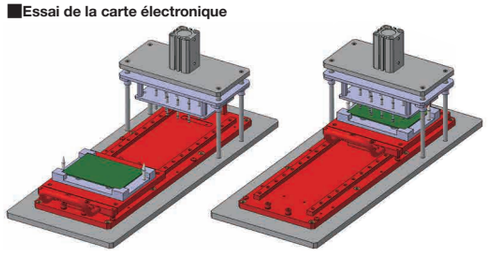

# Glissières de fixation

## Type de rail de guidage

**Caractéristiques :** permettent au mécanisme de glissement d'atteindre une capacité de charge élevée grâce à des rails de guidage. Excellente durabilité et adaptés pour l'usinage, le pressage et toute autre application nécessitant une charge élevée.

### Axe X

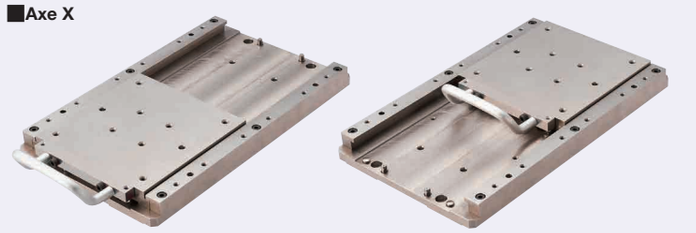

**Embouts**

Il est possible de raccourcir la course en repositionnant les boutons à billes et les goupilles d'arrêt de course.
Raccourcir la course permet d'éviter que la poignée dépasse du D.E. de la plaque de base.

Pour savoir comment ajuster la course, voir le Tableau des méthodes de réglage de la course.

De l'huile antirouille est appliquée sur la surface de glissement avant la livraison.

En plus des goupilles d'arrêt sous-dimensionnées et amovibles installées sur la pièce de butée (en 4 points sur la longueur), les goupilles d'arrêt surdimensionnées sont incluses avec le produit à des fins pratiques. Si nécessaire, remplacer les goupilles d'arrêt sous-dimensionnées par les goupilles surdimensionnées.

### JGR150

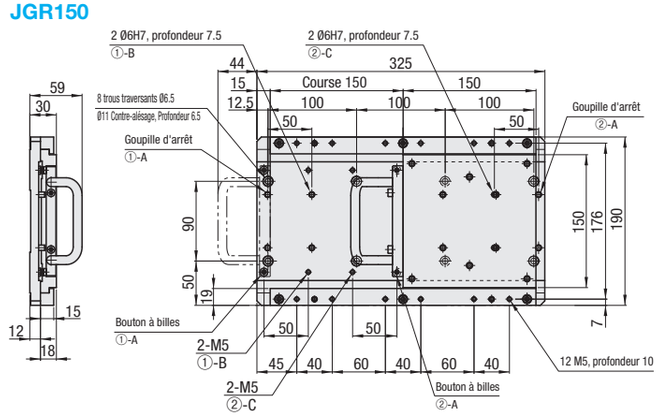


Vue agrandie du collier (depuis l'avant)

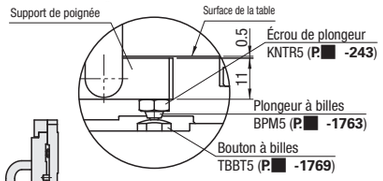


Pour fixer la table, mettre la bille d'extrémité du plongeur dans la partie enfoncée du bouton à bille.

**Dimensions de la table (communes)**

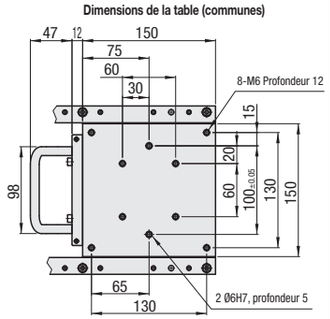


### JGR250

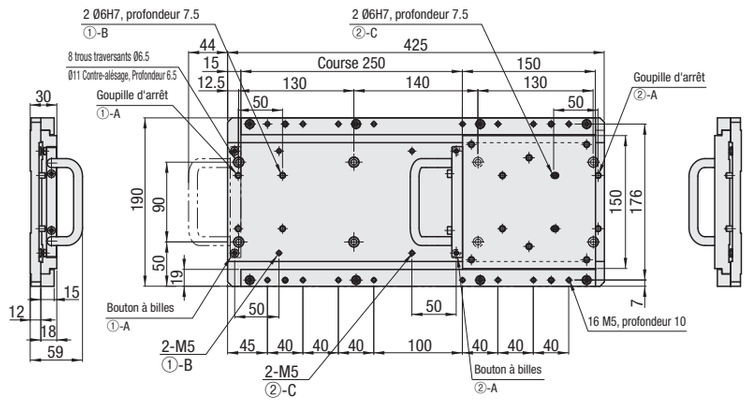


| Corps principal | M Matériau | S Traitement de surface |
|---|---|---|
| Table | EN 1.1191 équiv. A raffinage thermique | Placage autocatalytique au nickel |
| Plaque | | |
| Rail de guide | | |
| Support de poignée | EN 1.1191 équiv. | |
| Bouton | Alliage d'aluminium | Anodisé clair |

**Méthode de réglage de la course**

| Pièces de butée | | | |
|---|---|---|---|
| Bouton à billes + goupille d'arrêt | | | |
| Course après le réglage | | Positions de montage des pièces de butée | |
| JGR150 | JGR250 | ① Côté traction | ② Côté poussoir |
| 150 (Avant l'expédition) | 250 (avant l'expédition) | A | A |
| 100 | 200 | B | A |
| 100 | 200 | A | C |
| 50 | 150 | B | C |

La course peut être modifiée en recombinant les positions du trou de montage de la pièce de butée sur les deux côtés ci-dessus.

| Référence pièce | | Course (mm) | Table Taille (mm) | Longueur de la base (mm) | (Valeur de réf.) Poussée requise (N) | (Valeur de réf.) Plongeur Force de retenue (N) | Capacité de charge (kN) | Poids (kg) | Prix unitaire |
|---|---|---|---|---|---|---|---|---|---|
| Type | N° | | | | | | | | |
| JGR | 150 | 50, 100, 150 | 150x150 | 325 | 10 | 30 | 37.2 | 9.2 | |
| | 250 | 150, 200, 250 | 150x150 | 425 | 10 | 30 | 37.2 | 11,1 | |

Lors de la livraison, la course est réglée à 150 pour JGR150 et à 250 pour JGR250.
Poussée requise : force nécessaire pour déplacer la table à l'aide du bouton (glissières sur lesquelles de l'huile antirouille est appliquée)
Capacité de charge : valeur de charge max. admise appliquée verticalement à la surface de la table
Les valeurs des colonnes (valeurs de réf.) de la table ci-dessus sont mesurées sans charge appliquée.

Ordering Example

Référence pièce
JGR150

Example
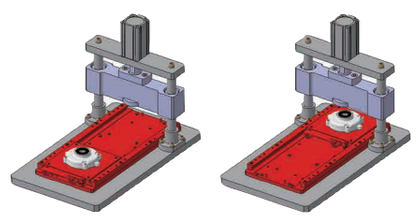
**Roulement à ajustement forcé**