Supports pour extrusions en aluminium, dispositifs de serrage

Montants circulaires, montants carrés, colliers/supports pour profilés industriels

■Montants circulaires

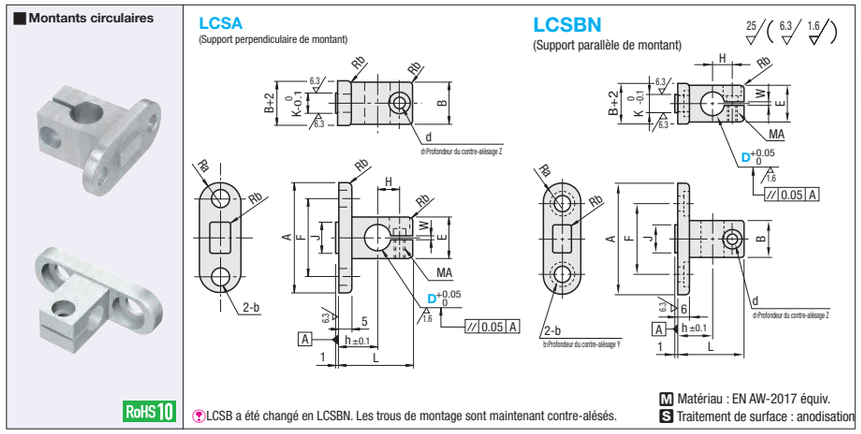

LCSB a été changé en LCSBN. Les trous de montage sont maintenant contre-alésés.

M Matériau : EN AW-2017 équiv.
S Traitement de surface : anodisation

Example

Insérer la partie saillante de la base dans la fente de l'extrusion en aluminium.

Référence pièce Type	N°	D	Série d'extrusions	A	B	h	L	H	F	b	J	K	E	d	d1	Z	MA	W	Ra	Rb	Vis fournie	Prix unitaire 1 à 8 pièce(s)	Remise sur volume 9~50
LCSA	5	6	HFS5	33	10	10	20.5	6.5	22	5.5	10	5.8	10	3.5	6.5	3.5	M3	1	5	1	SCB3-6		
		8		36	12	12	23	7	25		12		12						6		SCB3-8		
		10		39	16	15	28.5	8.5	28				16	4.5	8	4.5	M4	1.5	8		SCB4-10		
	6	8	HFS6	38	12	12	23	7	25	6.6	8	7.8	12	3.5	6.5	3.5	M3	1	6		SCB3-8		
		10		42	16	15	28.5	8.5	30		12		16	4.5	8	4.5	M4	1.5	8		SCB4-10		
		12		44	18		29	9	32				18						9		SCB4-12		

Référence pièce Type	N°	D	Série d'extrusions	A	B	h	L	H	F	b	b1	Y	J	K	E	d	d1	Z	MA	W	Ra	Rb	Vis fournie	Prix unitaire 1 à 8 pièce(s)	Remise sur volume 9~50
LCSBN	5	6	HFS5	35	10	10	20.5	6.5	22	5.5	9	3.5	10	5.8	10	3.5	6.5	3.5	M3	1	6	1	SCB3-6		
		8		37	12	12	23	7	24				12		12						7		SCB3-8		
		10		41	16	15	28.5	8.5	28						16	4.5	8	4.5	M4	1.5	9		SCB4-10		
	6	8	HFS6	41	12	12	23	7	26	6.6	11	4	8	7.8	12	3.5	6.5	3.5	M3	1	7		SCB3-8		
		10		45	16	15	28.5	8.5	30				12		16	4.5	8	4.5	M4	1.5	9		SCB4-10		
		12		47	18		29	9	32						18						10		SCB4-12		

Ordering Example

Référence pièce	-	D
LCSA6	-	10

■Montants carrés

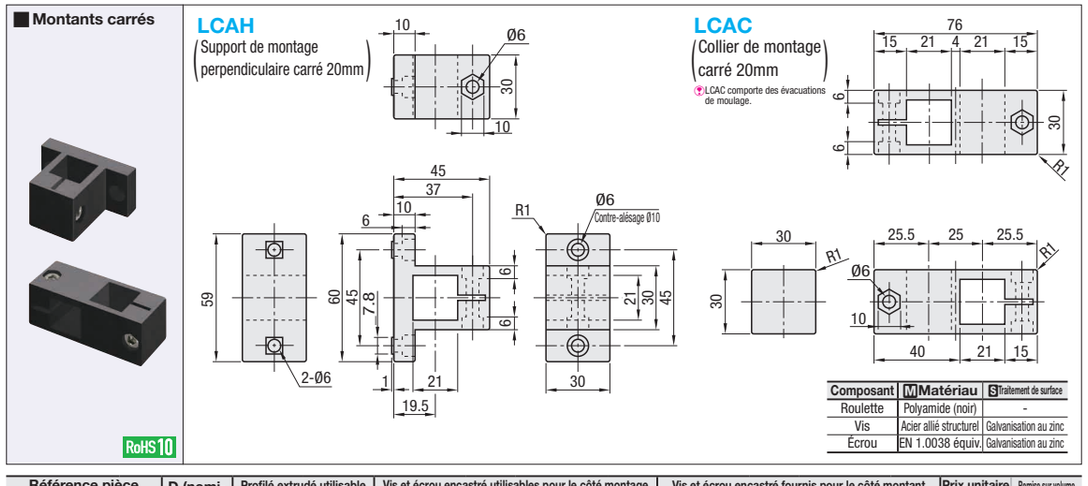

Composant	M Matériau	S Traitement de surface
Roulette	Polyamide (noir)	-
Vis	Acier allié structurel	Galvanisation au zinc
Écrou	EN 1.0038 équiv.	Galvanisation au zinc

Référence pièce Type	N°	D (nominal)	Profilé extrudé utilisable Côté montage	Côté montant	Vis et écrou encastré utilisables pour le côté montage Vis	Quantité	Écrou encastré	Quantité	Vis et écrou encastré fournis pour le côté montant Vis	Quantité	Écrou	Quantité	Prix unitaire 1 à 8 pièce(s)	Remise sur volume 9~50
LCAH	6	20	HFS6	HFS5 -2020	CBM6-12	2	HNTT6-6	2	M6x23	1	M6 (JIS Classe 1)	1		
LCAC			-		-	-	-	-	M6x23	2	M6 (JIS Classe 1)	2		

Les vis et les écrous du côté montage ne sont pas fournis.

Ordering Example

Référence pièce	-	D
LCAH6	-	20

■Colliers/supports pour profilés industriels

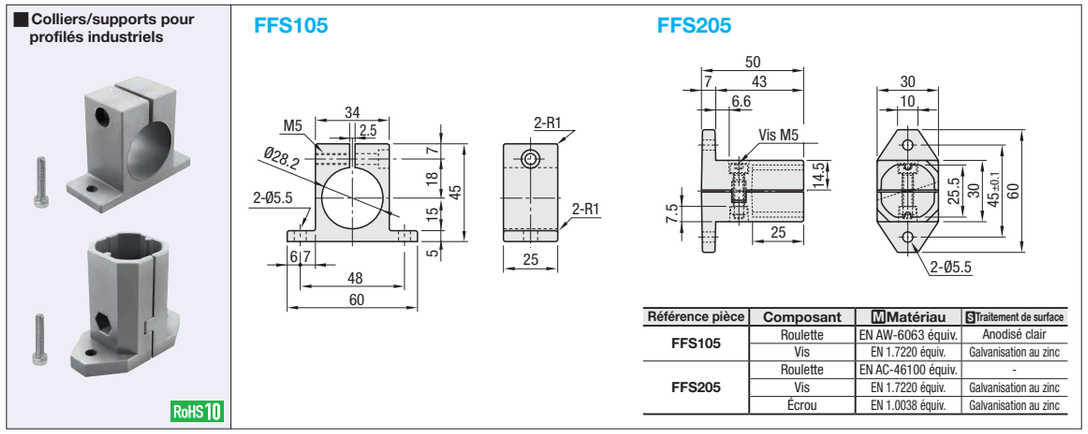

Référence pièce	Composant	M Matériau	S Traitement de surface
FFS105	Roulette	EN AW-6063 équiv.	Anodisé clair
	Vis	EN 1.7220 équiv.	Galvanisation au zinc
FFS205	Roulette	EN AC-46100 équiv.	-
	Vis	EN 1.7220 équiv.	Galvanisation au zinc
	Écrou	EN 1.0038 équiv.	Galvanisation au zinc

Référence pièce Type	Profilé extrudé utilisable Côté montant	Vis et écrou inclus Vis	Quantité	Écrou	Quantité	Prix unitaire 1 à 19 pièce(s)	Remise sur volume 20~50
FFS105	FFA28 FFAS28 (P.880) FFAU28	M5-22	1	-	-		
FFS205		M5-20	1	M5 (JIS classe 1)	1		

Ordering Example

Référence pièce
FFS105

■Vis et écrou utilisables (côté montage)

Les vis et les écrous du côté montage ne sont pas fournis.

N°	Extrusion sur le côté montage	Vis, écrou Vis	Quantité	Écrou	Quantité
FFS105	HFS5	CBM5-10	2	HNTT5-5	2
	HFS6	CBM5-12		HNTT6-5	
	HFS8	CBM5-15		HNTT8-5	
	HFS8-45				
FFS205	HFS5	CBM5-12		HNTT5-5	
	HFS6	CBM5-15		HNTT6-5	
	HFS8	CBM5-18		HNTT8-5	
	HFS8-45				
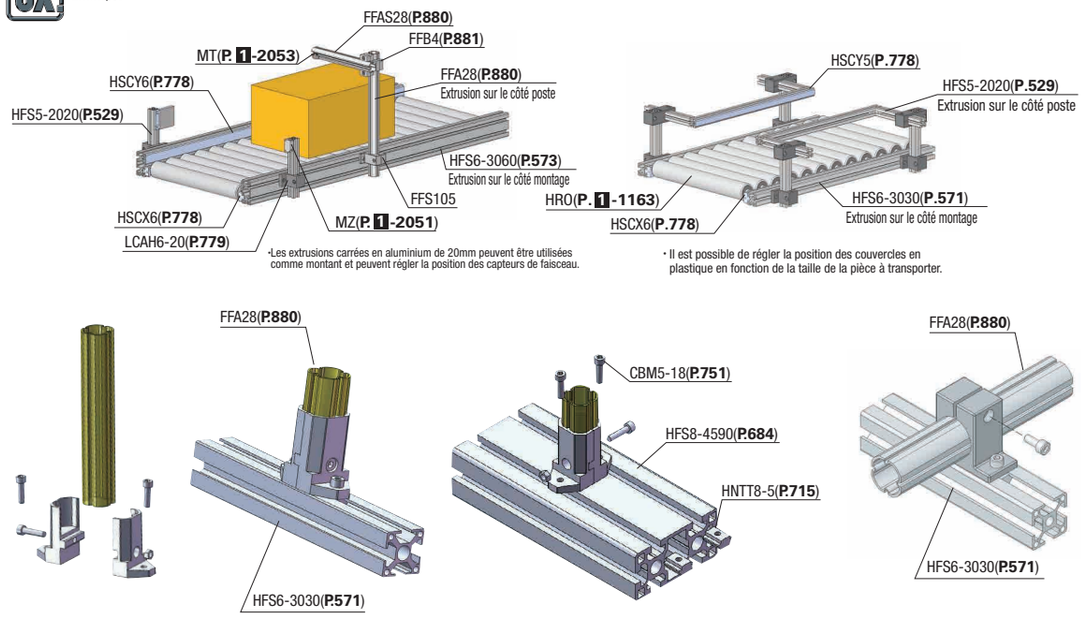
Example