Roulettes et supports de nivellement intégrés

Trous de montage Configurable

Roues de grand diamètre

RoHS10

Type	Corps principal		Roue	Support de nivellement		Roulement	
	M Matériau	S Traitement de surface	M Matériau	M Matériau	S Traitement de surface	Partie pivotante	Roue
CDAN	EN 1.0320 équiv. (enroulé à chaud)	Galvanisation au zinc	MC Nylon	EN 1.0038 Équiv.	Galvanisation au zinc	Intégré	Intégré

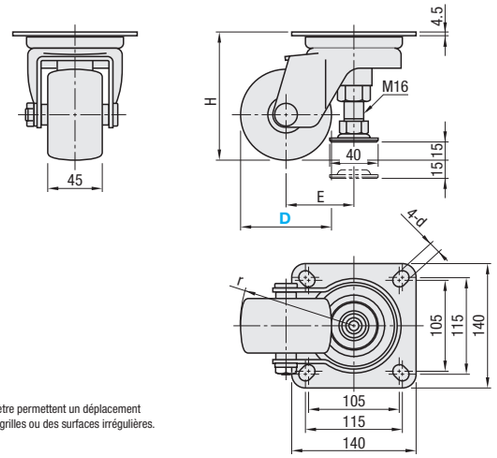

Les roues à plus grand diamètre permettent un déplacement sans à-coups même sur des grilles ou des surfaces irrégulières.

Référence pièce Type	D	Matériau de la roue	H	d	E	r	Charge admissible (N)	Prix unitaire
CDAN	75	M (nylon MC)	120	11.5	56	95	3000	
	100		145		65	116		

Ordering Example: Référence pièce - Matériau de la roue
CDAN75 - M

Type à matériau de roue sélectionnable

CAZL

Le matériau de la roue peut être sélectionné.

Type à roue en nylon MC

CAL75

RoHS10

Type	Corps principal M Matériau	Roue M Matériau	Plaque M Matériau	Plaque S Traitement de surface	Support de nivellement M Matériau
CAZL	Fonte grise ductile	Caoutchouc Uréthane Fonte grise ductile	Fonte grise ductile	Finition au four (noir)	EN 1.0038 Équiv. Caoutchouc : caoutchouc néoprène
CAL75		MC Nylon		Peinture (verte)	

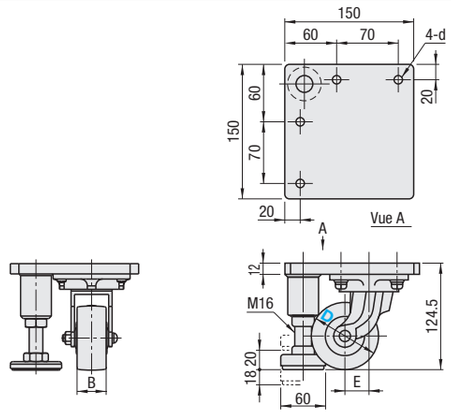

■Type à matériau de roue sélectionnable

Référence pièce Type	D	Matériau de la roue	B R/M/Z	B U	E	d	Charge admissible N R (caoutchouc)	U (uréthane)	M (nylon MC)	Z (moulage)	Prix unitaire R (caoutchouc)	U (uréthane)	M (nylon MC)	Z (moulage)
CAZL	75	R (caoutchouc) U (uréthane) M (nylon MC) Z (moulage)	32	30	25	9	1500	2500	3000	3600				

■Type à roue en nylon MC

Référence pièce	D	B	E	d	Charge admissible N	Prix unitaire
CAL75	75	32	26	9	3528	

Ordering Example: Référence pièce - Matériau de la roue
CAZL75 - R
CAL75

RoHS10

Référence pièce Type	Roue M Matériau (couleur)
HCFTF	Nylon (gris)
HCFTFM	Nylon MC (bleu)
HCFTFD	Nylon MC électriquement conducteur (noir)

*HCFTF500 est un phénol (noir).
*HCFTFD250 et 350 sont gris.

N°	Corps principal M Matériau	Corps principal S Traitement de surface	Vis de décollage M Matériau	Vis de décollage S Traitement de surface	Tampon M Matériau
60 130	EN AC-46100 équiv.	Peinture noire	EN 1.0038 Équiv.	Chrome Chrome	EPDM
250 350	EN 1.0320 équiv. (enroulé à chaud)	Chrome trivalent (noir)			
500	EN-JS 1040 équiv.	Peinture noire			

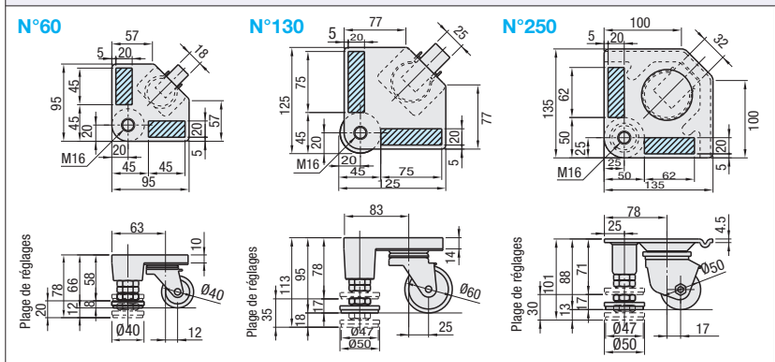

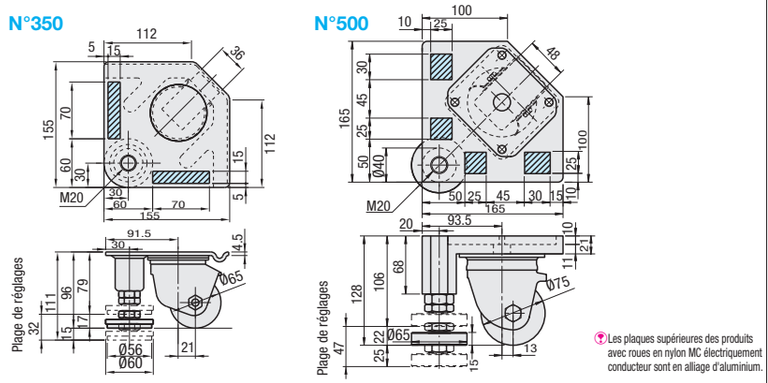

Les plaques supérieures des produits avec roues en nylon MC électriquement conducteur sont en alliage d'aluminium.

(1) Zones Emplacements de perçage des 2 trous de montage
(Seul le n°500 comporte un trou de montage)
(2) Méthode de spécification de perçage

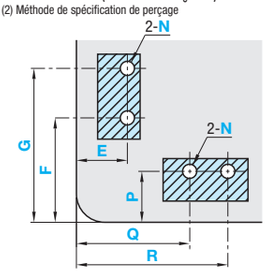

SSiS Spécifier dans la plage

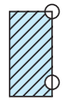

NG

OK

Type à trous	Trou traversant
Code	N
Forme	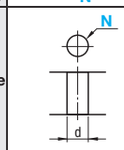

Spécifications d'usinage	Dimension	Diamètre nominal			
	N	5	6	8	10
	d	6	7	9	11

Référence pièce Type	N°	N (Dia. nominal) Sélection	Emplacement de perçage Incrément de 1mm E / P	F / G / Q / R	Charge admissible kgf	N	Masse (g)
HCFTF	60	5 6	(5+N/2)~(25-N/2)	(45+N/2)~(90-N/2)	60	588	600
HCFTF HCFTFM HCFTFD	130	6 8 10		(45+N/2)~(120-N/2)	130	1275	1100
HCFTF HCFTFM	250			(50+N/2)~(112-N/2)	250	2451	1445
HCFTFD	350		(5+N/2)~(20-N/2)	(60+N/2)~(130-N/2)	350	3432	2170
HCFTF HCFTFM HCFTFD	500	8 10	(10+N/2)~(35-N/2)	(50+N/2)~(75-N/2) (120+N/2)~(150-N/2)	500	4902	5600

Ordering Example: Référence pièce - N - E - F - G - P - Q - R
HCFTF130 - 6 - E18 - F55 - G80 - P20 - Q55 - R70

N°	HCFTF Prix unitaire 1 à 9 pièce(s)	HCFTF Remise sur volume 10~20	HCFTFM Prix unitaire 1 à 9 pièce(s)	HCFTFM Remise sur volume 10~20	HCFTFD Prix unitaire 1 à 9 pièce(s)	HCFTFD Remise sur volume 10~20
60			-	-	-	-
130						
250						
350						
500						

Pour les commandes supérieures aux quantités indiquées, voir auprès de WOS.

Alterations: Référence pièce - N - E - F - G - P - Q - R - (BL)
HCFTF130 - 6 - E18 - F55 - G80 - P20 - Q70 - R80 - BL150

Modifications	Hauteur des supports de nivellement							
Code	BL100				BL150			
Spéc.	Type	N°	Hauteur par rapport au sol Standard	Après modification	Type	N°	Hauteur par rapport au sol Standard	Après modification
HCFTF HCFTFM HCFTFD		60	78	132	HCFTF HCFTFM HCFTFD	60	78	178
		130	113	152		130	113	200
		250	101	145		250	101	191
		350	111	150		350	111	200
		500	-	-		500	150	210

*La hauteur par rapport au sol peut être augmentée à l'aide d'un support de nivellement plus haut. Cependant, si tel est le cas, le support de nivellement dépasse de la surface de la plaque.

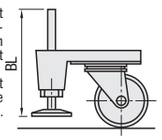

Example

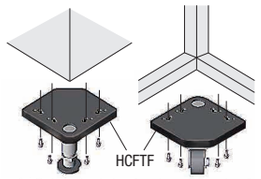

Spécifier les positions des trous de montage conformément aux dimensions de profilé. Pour type profilé extrudé en aluminium, P.831.