Volants moletés en aluminium/Volants moletés en acier inoxydable

■Volants moletés en aluminium

Type: Avec poignée	Type: Sans poignée	Forme	Taraudage	Volant: M Matériau	Volant: S Traitement de surface	Poignée: M Matériau	Filetage de poignée: M Matériau	Filetage de poignée: S Traitement de surface
HOK	HOKN	Standard	A taraud	EN AW-5056 équiv.	Anodisé noir	Nylon6 (noir)	EN 1.0715 équiv.	Oxydé noir
HBK	HBKN		Sans taraud					
HOKW	HOKNW		A taraud		Anodisé clair	Nylon 6 (blanc)		
HBKW	HBKNW		Sans taraud					
HOKS	HOKNS		A taraud	EN 1.4301 équiv.	-	EN 1.4301 équiv.	EN 1.4301 équiv.	-
-	HBKNS		Sans taraud					
HOKP	HOKNP	Fendu	A taraud	EN AW-5056 équiv.	Anodisé noir	Nylon 6 (noir)	EN 1.0715 équiv.	Oxydé noir

Illustration du type taraudé.
Les poignées taraudées sont fournies avec une vis de serrage chacune. Alum. : EN 1.7220 équiv., oxydé noir, Acier inoxydable : EN 1.4301 équiv.

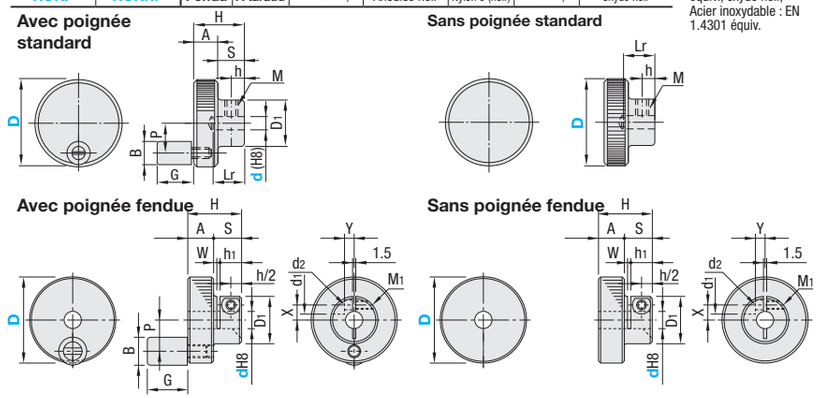

■Volants moletés en acier inoxydable

RoHS10

Référence pièce: Type: Avec poignée	Sans poignée	D	Type standard (sélectionnable) d	Type fendu d	H	A	S	D_1	Lr	h	Type fendu: h_1	W	X	Y	d_1	d_2	M_1	Couple de serrage de référence (N·m)	P	B	G	M	Masse (g): Aluminium	Acier inoxydable
Standard HOK (noir) HBK (noir) HOKW (blanc) HBKW (blanc) HOKS (acier inoxydable) Type fendu HOKP (noir)	HOKN (noir) HBKN (noir) HOKNW (blanc) HBKNW (blanc) HOKNS (acier inoxydable) HBKNS (acier inoxydable)	40	*6	8	25	12	13	22	15	6.5	10	1.5	7	4.5	8.5	4.5	M4	1.5	14.5	13	18.8	5	50	150
		50	*8	10	28	13	15	27	18	7.5	11		9	5				1.5	17				87	255
		63	*10	12	32	14	18	35	22	9	12		11	6	10	5.5	M5	3.0	23	14	20.8		161	460
	HOKNP (noir)	80	*12	16	40	15	25	45	28	12.5	-								30	16	23.8	6	299	855

Les tailles marquées d'un * s'appliquent uniquement à HOK et HOKN. Seuls D=40, 50 et 63 sont disponibles pour le type fendu. Si les dimensions d ne sont pas spécifiées, on applique une des combinaisons de D et d suivantes par défaut : 40-8, 50-10, 63-12 ou 80-16.

Ordering Example

Référence pièce	-	d
HOK40	-	6
HBKNW40	-	8
HOKP63	-	12

D	Prix unitaire: Standard: Avec poignée: HOK	HBK	HOKW	HBKW	HOKS	Sans poignée: HOKN	HBKN	HOKNW	HBKNW	HOKNS	HBKNS	Type fendu: Avec poignée: HOKP	Sans poignée: HOKNP
40													
50													
63													
80												-	-

Alterations

Référence pièce	-	(HC, KC, SC)
HBK50	-	HC10

L'alésage de l'arbre est un alésage traversant. Ne s'applique pas au type fendu

	Modification du diam. d'alésage d'arbre (H8) + Usinage du trou taraudé	Modification du diam. d'alésage d'arbre (H8) + Rainure + Usinage du trou taraudé	Usinage de l'alésage carré
Modifications	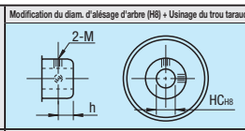	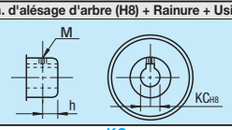	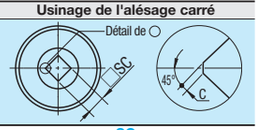
Code	HC	KC	SC

Spéc.

Ajoute un trou H8 au centre du moyeu et deux trous taraudés de vis de serrage.
Fourni avec une vis de serrage.
HC=Incrément de 1mm

Code de commande HC16

D	HC(H8)
40	8~12
50	10~15
63	12~20
80	16~24

HC(H8)	M
8~15	M5
16~22	M6
23~24	M8

Ajoute un trou H8, un logement de clavette et un trou taraudé au centre du moyeu.
Fourni avec une vis de serrage.
KC=Sélectionnable

Code de commande KC15

D	KC(H8)	M
40	10,11	5
50	10,11,12	
63	12,14,15	
	16,17	6
80	16,17,18,19,20,21	

KC(H8)	b: Dimension	b: Tolérance	t
10,11,12	4	±0.0150	1.8
14,15,16,17	5		2.3
18,19,20,21	6		2.8

Ajoute un alésage carré au centre du moyeu.
Fourni avec une vis de serrage pour le type taraudé.
SC=Incrément de 1mm

Code de commande SC12

D	SC
40, 50	10~12
63	10~15
80	10~23

SC	Tolérance	C
10~14	+0.1 0	0.5
15~23	+0.15 0	1

Boutons moletés/Boutons moletés épais

■Boutons moletés

RoHS10

Type: Fileté: Dimension L standard	Fileté: Dimension L configurable	Taraudé	M Matériau	S Traitement de surface
NOB	-	NOM	EN 1.0736 équiv.	Polissage, placage chromé
NOOS	NOOSF	NOMS	EN 1.4305 équiv.	NOOS. NOOSF : finition brossée NOMS : aucun
NOBB	-	NOMB	EN 1.0736 équiv.	Oxydé noir

■Type à épaulement

Type: Fileté: Dimension L standard	Fileté: Dimension L configurable	Taraudé	M Matériau	S Traitement de surface
NKB	-	NKM	EN 1.0736 équiv.	Polissage, placage chromé
NKOS	NKOSF	NKMS	EN 1.4305 équiv.	NKOS. NKOSF : finition brossée NKMS : aucun
NKBB	-	NKMB	EN 1.0736 équiv.	Oxydé noir

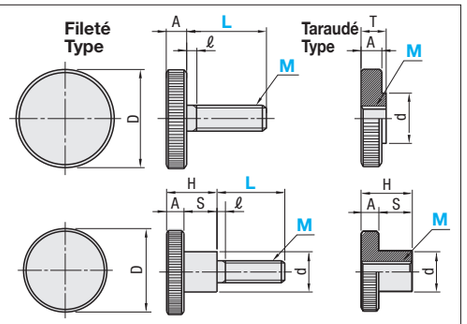

Il peut y avoir un placage chromé non uniforme autour des filetages.

Référence pièce: Type	M (normal)	L (fileté): Fixe	Configurable par incrément de 1mm	D	d	A	T	H	S	ℓ	Prix unitaire: NOB	NKB	NOBB NKBB	NOOS NKOS	NOM	NKM	NOMB NKMB	NOMS NKMS	NOOSF	NKOSF
(Fileté Dimension L standard) NOB NOOS NOBB / (Fileté Dimension L configurable) NOOSF / (Taraudé) NOM NOMS NOMB	3	6 10 16	6~16	12	6	2.5	3	7.5	5	1										
	4	6 10 16 20	6~20	16	8	3.5	4	9.5	6	1.2										
	5	10 16 20 25	10~25	20	10	4	5	11.5	7.5	1.4										
Type à épaulement NKB NKOS NKBB / NKOSF / NKM NKMS NKMB	6	10 16 20 25 30	10~30	24	12	5	6	15	10	1.5										
	8	16 20 25 30	16~30	30	16	6	8	18	12	2										
	10	20 25 30 40	20~40	36	20	8	10	23	15	2.5										

■Boutons moletés épais

RoHS10

Type: Fileté: Dimension L standard	Fileté: Dimension L configurable	Taraudé	M Matériau	S Traitement de surface
NOBA	-	NOMA	EN 1.0718 équiv.	Polissage, placage chromé
NOOSA	NOOSAF	NOMSA	EN 1.4305 équiv.	Finition à la brosse
NOBAB	-	NOMAB	EN 1.0718 équiv.	Oxydé noir

■Type à épaulement

Type: Fileté: Dimension L standard	Fileté: Dimension L configurable	Taraudé	M Matériau	S Traitement de surface
NKBA	-	NKMA	EN 1.0718 équiv.	Polissage, placage chromé
NKOSA	NKOSAF	NKMSA	EN 1.4305 équiv.	Finition à la brosse
NKBAB	-	NKMAB	EN 1.0718 équiv.	Oxydé noir

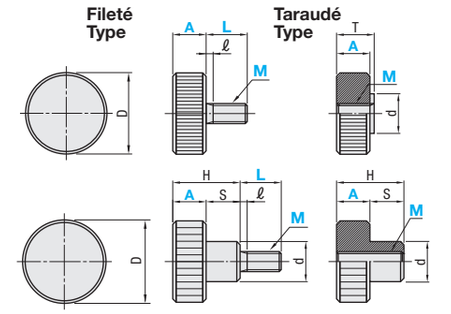

Il peut y avoir un placage chromé non uniforme autour des filetages.

Référence pièce: Type	M (normal)	L (fileté): Fixe	Configurable par incrément de 1mm	Sélection A	D	d	T	H	S	ℓ	Prix unitaire: NOBA NKBA	NOBAB NKBAB	NOOSA NKOSA	NOMA NKMA	NOMAB	NKMAB	NOMSA NKMSA	NOOSAF NKOSAF
(Fileté Dimension L standard) NOBA NOOSA NOBAB / (Fileté Dimension L configurable) NOOSAF / (Taraudé) NOMA NOMSA NOMAB	3	6 10	6~10	5	12	6	5.5	10	5	1								
				6			6.5	11										
				8			9	13										
				12			13.5	17										
	4	6 10 16	6~16	7	16	8	7.5	13	6	1.2								
				9			10.5	15										
				11			12	17										
				17			18.5	23										
	5	10 16 20	10~20	8	20	10	9	15.5	7.5	1.4								
				10			11	17.5										
				12			13	19.5										
				26			29.5	33.5										
Type à épaulement NKBA NKOSA NKBAB / NKOSAF / NKMA NKMSA NKMAB	6	10 16 20 25 30	10~30	10	24	12	11	20	10	1.5								
				13			14	23										
				15			16	25										
				25			26.5	35										
	8	16 20 25 30	16~30	12	30	16	14	24	12	2								
				15			17	27										
				30			31.5	42										
	10	20 25 30 40	20~40	16	36	20	18	31	15	2.5								
				20			22	35										
				40			41.5	55										

Ordering Example

Référence pièce	-	L	-	A
NOB3	-	10		
NOBA4	-	6	-	7

Alterations

Référence pièce	-	(MC)
NKMS6	-	MC

Modification	Code	Spéc.
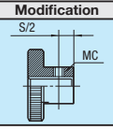	MC	Ajoute un taraud pour vis de serrage au NKMS de type taraudé (type en acier inoxydable). M / MC: 6 / M3; 8 / M4; 10 / M5. S'applique à M≥6