Tuyau en acier
Méplats

Référence pièce	M Matériau	Application	S Traitement de surface
SSGG□	EN 1.0035 équiv.	Tuyaux pneumatiques pour faible pression de fonctionnement vapeur/eau/huile/gaz	-
SSGP□	EN 1.0035 équiv.	Tuyaux d'évacuation des eaux, de climatisation, etc.	Zingage
SSUT□	EN 1.4301 équiv.	Tuyaux résistants à la corrosion, aux basses températures, aux hautes températures	-
SSUTS□	EN 1.4401 équiv.		-

* Aucun traitement de surface sur la partie filetage mâle de SSGP□.
*Avant leur envoi, les filetages mâles sont recouverts de ruban d'étanchéité.
* Un serrage excessif peut déformer la partie filetage femelle. Recouvrir de ruban d'étanchéité pour garantir une parfaite étanchéité à l'air, commencer par serrer manuellement, puis effectuer le serrage final en tournant une fois ou plus si nécessaire.
* Des marques peuvent demeurer visibles suite à l'opération de filetage.

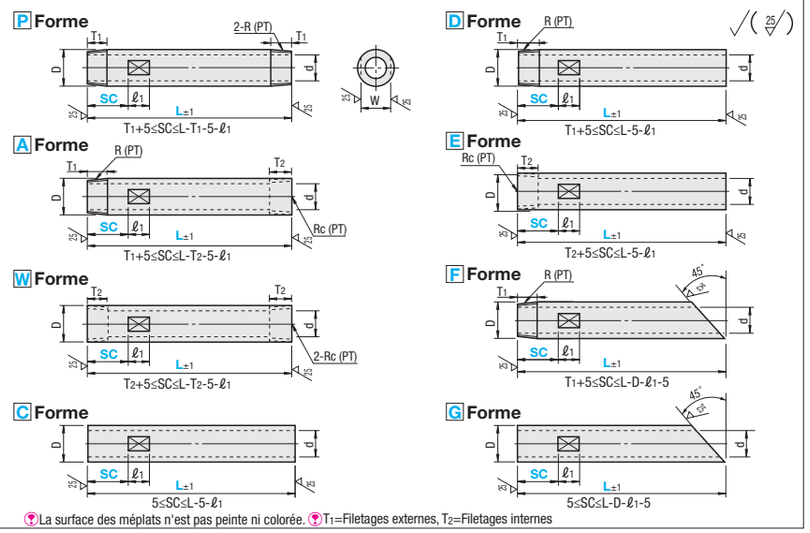

La surface des méplats n'est pas peinte ni colorée. T_1=Filetages externes, T_2=Filetages internes

Référence pièce Type	Forme	N°	Sélection de couleur de la peinture	L Incrément de 1mm	SC : Incrément de 1mm	W	ℓ1	R (PT) RC (PT)	T1	T2	SSGG□ D	SSGG□ d	SSGP□ D	SSGP□ d	SSUT□/SSUTS□ D	SSUT□/SSUTS□ d
SSGG SSGP SSUT SSUTS	P	6A	Aucun spécifié (sans peinture)	30~1500	5~100	8	8	1/8	10	15	10.5	6.5	-	-	10.5	5.7
	A	8A	W (blanc)	40~1500	La plage de spécification est limitée en fonction de la forme. Se reporter à la formule située sous chaque schéma.	12	10	1/4	15	20	13.8	9.2	13.8	9.2	13.8	7.8
	W	10A	BR (marron)	40 (43)~1500		16	10	3/8	17	16	17.3	12.7	17.3	12.7	17.3	10.9
	C	15A	BL (bleu)	50 (55)~1500		19	10	1/2	20	18	21.7	16.1	21.7	16.1	21.7	16.1
	D	20A	Y (jaune clair) R (rouge foncé)	50 (65)~1500		24	15	3/4	23	20	27.2	21.6	27.2	21.6	27.2	21.4
	E	25A	B (noir)	60 (75)~1500		30	15	1	25	22	34.0	27.6	34.0	27.6	34.0	27.2
	F															
	G															

Les dimensions L entre parenthèses correspondent à la forme F et G. La dimension L spécifiable et la dimension SC sont limitées en fonction de la forme. Se reporter à la formule située sous chaque schéma.
Les tuyaux peints sont disponibles pour les n°6A~25A de SSGG□ et SSUT□.

Ordering Example: Référence pièce - Couleur de peinture - L - SC
SSGGP8A - 200 - SC20
SSUTD15A - BR - 500 - SC50

Prix unitaire (sans peinture)

Référence pièce Type	N°	Prix unitaire Forme P, A, W et F: L mini. à 250	L251~500	L501~750	L751~1000	L1001~1500	Prix unitaire C Forme: L mini. à 250	L251~500	L501~750	L751~1000	L1001~1500	Prix unitaire Forme D, E et G: L mini. à 250	L251~500	L501~750	L751~1000	L1001~1500
SSGG□	6A															
	8A															
	10A															
	15A															
	20A															
	25A															
SSGP□	6A	-	-	-	-	-	-	-	-	-	-	-	-	-	-	-
	8A															
	10A															
	15A															
	20A															
	25A															
SSUT□	6A															
	8A															
	10A															
	15A															
	20A															
	25A															
SSUTS□	6A															
	8A															
	10A															
	15A															
	20A															
	25A															

Coût de la peinture en supplément (à ajouter au prix figurant dans le tableau de gauche)

•SSGG□

N°	Prix unitaire: L mini. à 250	L251~500	L501~750	L751~1000	L1001~1500
6A					
8A					
10A					
15A					
20A					
25A					

•SSUT□ (EN 1.4301 équiv.)

N°	Prix unitaire: L mini. à 250	L251~500	L501~750	L751~1000	L1001~1500
6A					
8A					
10A					
15A					
20A					
25A					

(Ex.) Référence pièce - Couleur de peinture - L >>
SSUTP6A - R - 200

(prix unitaire sans peinture)+(coût de la peinture)=(prix unitaire avec peinture)

Pour obtenir des détails sur les couleurs de peinture, voir **P.1265**.

Couvercles de tuyau pour conservation du froid/de la chaleur, équerres en L pour tuyaux en acier

■ Couvercles de tuyau pour conservation du froid/de la chaleur pour tuyaux

HKCVP

Plage de températures de fonctionnement : -20 à 120 °C M Matériau : Mousse de polyéthylène résistant à la chaleur

Référence pièce Type	N°	L Incrément de 1mm	D	d	t	Prix unitaire L30~250	L251~500	L501~750	L751~1000	L1001~1500
HKCVP	6A	30~1500	26	10	8					
	8A		29	13	8					
	10A		38	18	10					
	15A		42	22	10					
	20A		48	28	10					
	25A		55	35	10					
	32A		63	43	10					
	40A		69	49	10					
	50A		81	61	10					

■ Couvercles de tuyau pour conservation du froid/de la chaleur pour coude/T

HKCVE
(Pour coude)

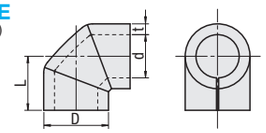

HKCVT
(Pour raccord en T)

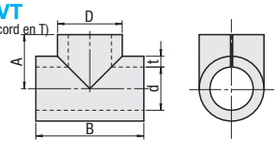

Plage de températures de fonctionnement : -20 à 120 °C
M Matériau : Mousse de polyéthylène résistant à la chaleur

Référence pièce Type	N°	D	d	t	L	A	B	Prix unitaire HKCVE	HKCVT
HKCVE HKCVT	6A	32	16	8	24	32	64		
	8A	36	20	8	26	34	68		
	10A	44	24	10	32	40	80		
	15A	48	28	10	34	42	84		
	20A	54	34	10	36	44	88		
	25A	63	43	10	40	50	100		

Les dimensions A et B s'appliquent uniquement à HKCVT.

Ordering Example: Référence pièce - L
HKCVP6A - 100
HKCVE6A

■ Ruban pour protection de tuyau

HKTPE

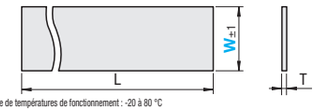

Plage de températures de fonctionnement : -20 à 80 °C
M Matériau : Polypropylène

Référence pièce Type	W (mm)	L (m)	T (mm)	Prix unitaire 1 à 9 pièce(s)	Remise sur volume 10 à 30 pièces
HKTPE	25	55	0.12		
	50				

Pour les commandes supérieures aux quantités indiquées, voir auprès de WOS.

Ordering Example: Référence pièce
HKTPE25

■ Équerres en L pour tuyaux en acier

Type: Simple fente	Double fente	Porte-à-faux	M Matériau	S Traitement de surface
SGPLD	SGPLD	SGPLK	EN 1.0330 équiv.	Revêtement oxydé noir
SGPLS	SGPLDS	SGPLKS	EN 1.4301 équiv.	-

Le matériau de SGPLD est EN 1.0320 équiv. (enroulé à chaud).

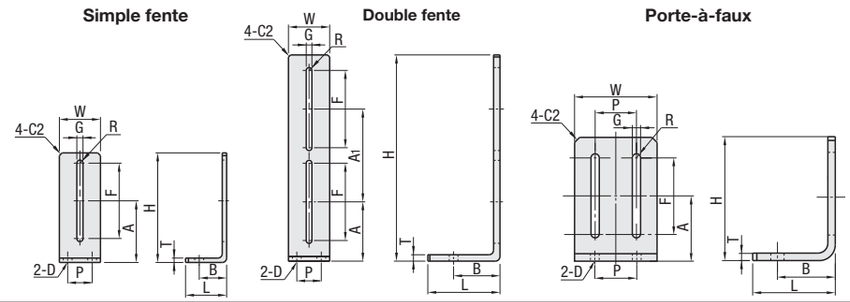

Référence pièce Type	Taille de filetage M du boulon en U	T SGPL	T SGPLS	H	L	W	D Diam. du trou	D Vis applicable	P	B	A	F	G Trou fendu	G Vis applicable	R	Prix unitaire SGPL	SGPLS
Simple fente SGPL SGPLS	4	3.2	3	80	30	30	5.5	M5	20	20	45	55	4.5	M4	2.25		
	5			100	40	40			25	30	55	70	5.5	M5	2.75		
	6						6.5	M6					6.5	M6	3.25		

Référence pièce Type	Taille de filetage M du boulon en U	T SGPLD	T SGPLDS	H	L	W	D Diam. du trou	D Vis applicable	P	B	A	A1	F	G Trou fendu	G Vis applicable	R	Prix unitaire SGPLD	SGPLDS
Double fente SGPLD SGPLDS	4	4.5	4	160	50	40	6.5	M6	25	35	45	75	60	4.5	M4	2.25		
	5			200	70	40				45	57.5	90	75	5.5	M5	2.75		
	6						8.5	M8						6.5	M6	3.25		

Référence pièce Type	Taille de filetage M du boulon en U	T SGPLK	T SGPLKS	H	L	W	D Diam. du trou	D Vis applicable	B	A	F	G Trou fendu	G Vis applicable	R	P	Prix unitaire SGPLK	SGPLKS
Porte-à-faux SGPLK SGPLKS	4	3.2	3	80	30	80	8.5	M8	20	45	55	4.5	M4	2.25	40		
	5			100	40	90			30	55	70	5.5	M5	2.75	50		

P.237 L'utilisation de rondelles plates (PWF, SPWF) est recommandée. Pour obtenir des détails sur les dimensions du boulon en U, voir **P.1270**.

Ordering Example: Référence pièce
SGPL4
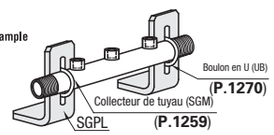
Example